WBL / WBL-F

WB SERIES

Caratteristiche - Specifications - Caractéristiques - Características

		WBL	WBL-F
IN	Ø	3/8 BSP	3/8 BSP
	Press. Min.	-0,1 bar (-1.5 PSI)	1 bar (15 PSI)
	Press. Max.	6 bar (87 PSI)	6 bar (87 PSI)
	Temp. Max.	60°C (140°F)	60°C (140°F)
OUT	Ø	3/8 BSP	3/8 BSP
SHAFT	Ø	24 mm	24 mm
OIL	SAE 75W 90	0,5l (0.13 U.S.gal.)	0,5l (0.13 U.S.gal.)
WEIGHT	kg (lbs)	5,8 kg (12.8 lbs)	5,8 kg (12.8 lbs)

R DX T B

SX BZ F

WBL 1450 RPM

Codice Code	Modello Model	Press. Max Max Pres.		Portata Flow		Potenza Power		Pistone Plunger	Corsa Stroke
		bar	PSI	l/min	GPM	kW	hp	Ø mm	mm
02.6000.97.3	WBL 810	100	1450	8	2,1	1,4	1,9	18	7
02.6001.97.3	WBL 813	130	1900	8	2,1	1,9	2,5	18	7
02.6002.97.3	WBL 816	160	2300	8	2,1	2,2	3	18	7
02.6003.97.3	WBL 911	110	1600	9	2,3	1,8	2,4	18	8
02.6004.97.3	WBL 913	130	1900	9	2,3	2,1	2,8	18	8
02.6005.97.3	WBL 917	170	2400	9	2,3	2,7	3,6	18	8
02.6006.97.3	WBL 1010	100	1450	10	2,6	1,9	2,5	18	9,2
02.6007.97.3	WBL 1012	120	1750	10	2,6	2,3	3	18	9,2
02.6008.97.3	WBL 1016	160	2300	10	2,6	2,9	3,9	18	9,2
02.6009.97.3	WBL 1109	90	1300	11	2,9	1,8	2,5	18	10
02.6010.97.3	WBL 1111	110	1600	11	2,9	2,2	3	18	10
02.6011.97.3	WBL 1115	150	2200	11	2,9	3	4	18	10
02.6012.97.3	WBL 1312	120	1750	13	3,4	3	4	18	12,4

WBL-F 2800 RPM

CODICE CODE	MODELLO MODEL	Press. Max Max Pres.		Portata Flow		Potenza Power		Pistone Plunger	Corsa Stroke
		bar	PSI	l/min	GPM	kW	hp	Ø mm	mm
02.6020.97.3	WBL 809-F	90	1300	8	2,1	1,4	1,9	15	6
02.6021.97.3	WBL 812-F	120	1750	8	2,1	1,9	2,5	15	6
02.6022.97.3	WBL 814-F	140	2000	8	2,1	2,2	2,9	15	6
02.6023.97.3	WBL 1010-F	100	1450	10	2,6	1,8	2,5	15	7
02.6024.97.3	WBL 1012-F	120	1750	10	2,6	2,2	2,9	15	7
02.6025.97.3	WBL 1016-F	160	2300	10	2,6	2,9	3,9	15	7
02.6026.97.3	WBL 1110-F	100	1450	11	2,9	2,1	2,8	15	8
02.6027.97.3	WBL 1114-F	140	2000	11	2,9	2,9	3,9	15	8
02.6028.97.3	WBL 1309-F	90	1300	13	3,4	2,2	2,9	15	9,2
02.6029.97.3	WBL 1312-F	120	1750	13	3,4	2,8	3,8	15	9,2
02.6032.97.3	WBL 1410-F	110	1600	14	3,7	2,9	3,9	15	10

WBL / WBL-F

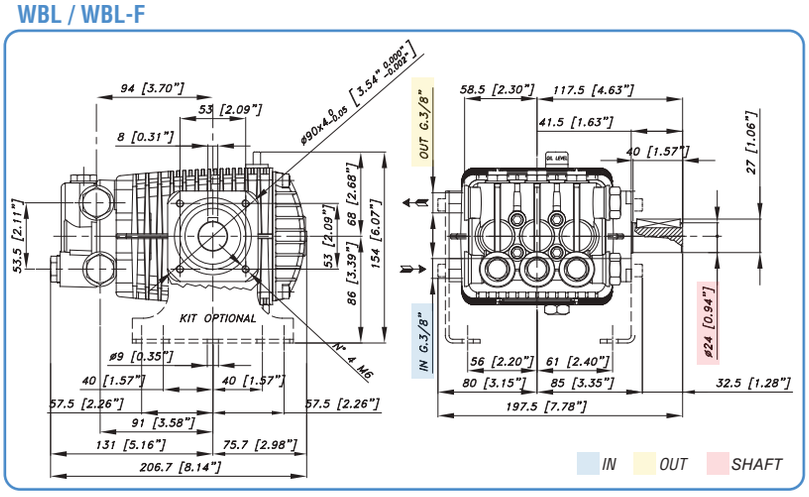

Guarnizioni - Seals
Joints - Juntas

Anteriori - Front	"V"
Posteriori - Rear	"U"

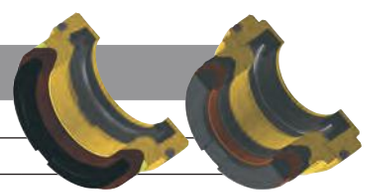

Accessori di completamento - Complementary accessories
Accessoires complémentaires - Accesorios complementarios

pag.115

pag.126

pag.124

BERTOLINI pumps