MD

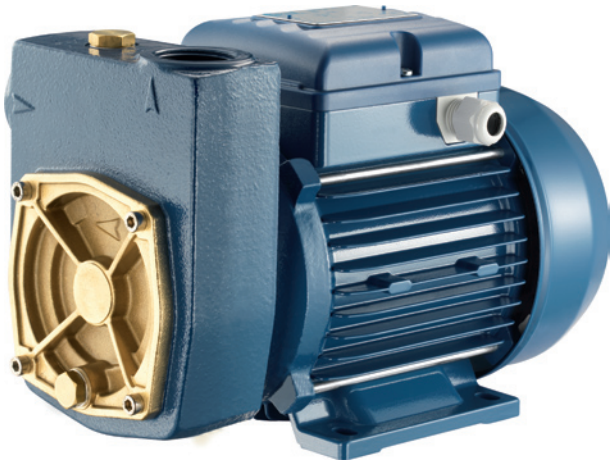

Pompa volumetrica ad anello liquido con girante stellare che conferisce alla pompa una notevole capacità aspirante. Particolarmente adatte nelle operazioni di travaso di liquidi (anche volatili). Corpo pompa con chiusura in ottone a riduzione del rischio di bloccaggio.

Liquid ring positive displacement pump with star impeller that gives considerable suction power to the pump. Particularly suitable for liquid transfer (including volatile liquids). The MD model has a frontal brass insect avoiding the risk of blockage.

Bomba volumétrica de anillo líquido con rodete en estrella que otorga a la bomba una notable capacidad aspirante. Particularmente apropiadas en las operaciones de trasiego de líquidos (incluso volátiles). Cuerpo bomba con extremidad de latón para reducir el riesgo de bloqueo.

Pompe volumétrique à anneau liquide avec une roue en étoile qui confère à la pompe une importante capacité d'aspiration. Particulièrement indiquée pour les opérations de transvasement de liquides (même volatiles). La fermeture du corps est en laiton, afin de réduire le risque de blocage.

CARATTERISTICHE COSTRUTTIVE / CONSTRUCTION FEATURES CARACTERÍSTICAS CONSTRUCTIVAS / CARACTÉRISTIQUES D'EXÉCUTION	
Corpo pompa **Pump body** **Cuerpo bomba** **Corps de pompe**	ghisa e ottone cast iron and brass fundición y latón fonte et laiton
Supporto motore **Motor bracket** **Soporte motor** **Support moteur**	ghisa cast iron fundición fonte
Girante **Impeller** **Rodete** **Turbine**	ottone brass latón laiton
Tenuta meccanica **Mechanical seal** **Sello mecánico** **Garniture mécanique**	ceramica-grafite ceramic-graphite cerámica-grafito céramique-graphite
Albero motore **Motor shaft** **Eje motor** **Arbre moteur**	acciaio AISI 416 stainless steel AISI 416 acero AISI 416 acier AISI 416
Temperatura del liquido **Liquid temperature** **Temperatura del liquído** **Température du liquide**	0 - 90 °C
Pressione di esercizio **Operating pressure** **Presión de trabajo** **Pression de fonctionnement**	max 8 bar
MOTORE / MOTOR / MOTOR / MOTEUR	
Motore 2 poli a induzione **2 pole induction motor** **Motor de 2 polos a inducción** **Moteur à induction à 2 pôles**	3~ 230/400V-50Hz 1~ 230V-50Hz con termoprotettore with thermal protection con protección térmica avec protection thermique
Classe di isolamento **Insulation class** **Clase de aislamiento** **Classe d'isolation**	F
Grado di protezione **Protection degree** **Grado de protección** **Protection**	IP44

TYPE	TRUCK		CONTAINER	
	PALLET (cm)	N° pumps	PALLET (cm)	N° pumps
MD75 -100	85x110x170	105	85x110x190	135
			80x120x170	136

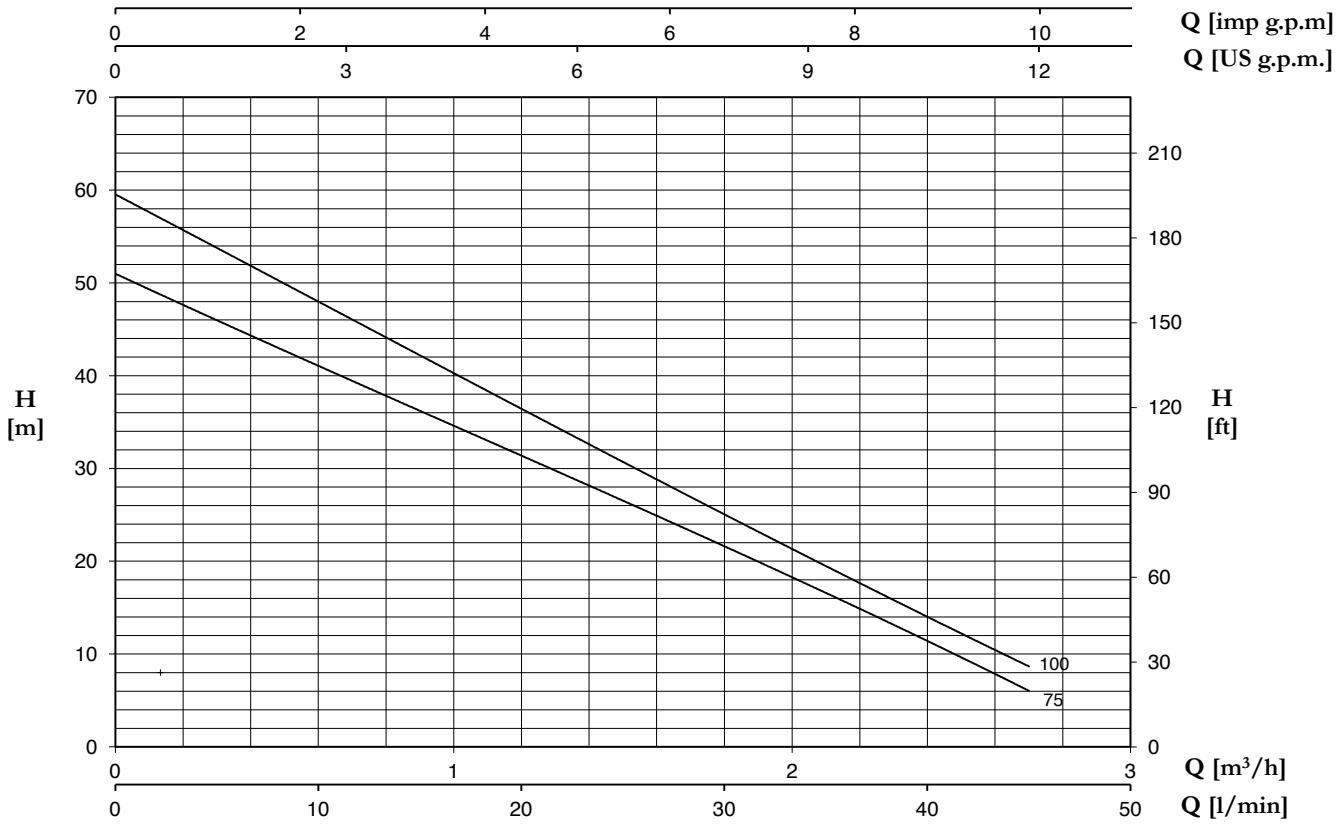

TYPE		P2		P1 (kW)		AMPERE		Q (m³/h - l/min)					
1~	3~					1~	3~	0,3	0,6	1,2	1,8	2,4	2,7
								5	10	20	30	40	45
		(HP)	(kW)	1~	3~	1x230 V 50 Hz	3x400 V 50 Hz	H (m)					
MD 75	**MDT 75**	0,8	0,59	1,03	0,94	5	1,7	46	41	31,5	21,5	11,5	6
MD 100	**MDT 100**	1,0	0,74	1,17	0,98	5,4	2,1	53	48	37	25	13,5	9

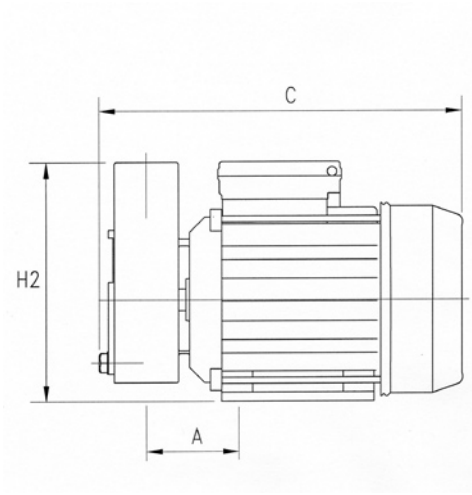

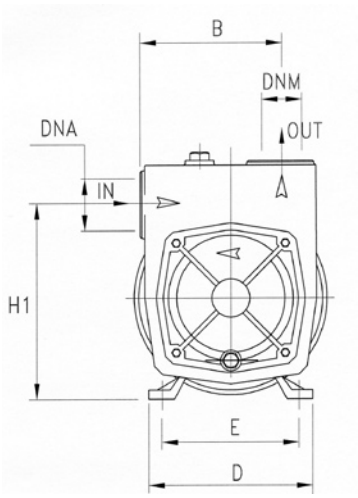

TYPE	DIMENSIONS (mm)												Kg
	A	B	C	D	E	H1	H2	DNA	DNM	I	L	M	
MD 75	70	98.5	270	135	112	141	170	1"G	1"G	310	185	195	11.1
MD 100	70	98.5	270	135	112	141	170	1"G	1"G	310	185	195	11.6